CANALIZACION DE PVC

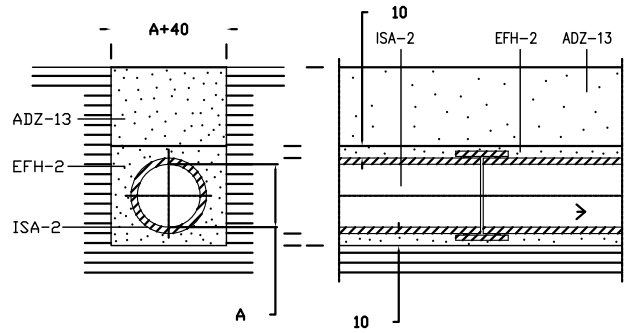

ADZ-13.- RELLENO DE LA ZANJA E>=30CM, POR TONGADAS DE 20CM, CON MATERIAL SELECCIONADO EXENTA DE ARIDOS MAYORES DE 8CM Y APISONADA

EFH-2.- RELLENO DE ARENA DE RIO E>=15CM

ISA-2.-CONDUCTO DE PVC RESISTENCIA 8kN UNION ANILLO CAUCHO ESTANCO

REFUERZO DE LA CANALIZACION DE PVC

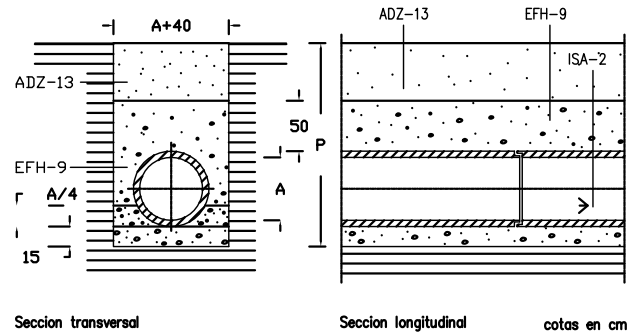

ADZ-13.- RELLENO DE LA ZANJA E>=30CM, POR TONGADAS DE 20CM, CON MATERIAL SELECCIONADO EXENTA DE ARIDOS MAYORES DE 8CM Y APISONADA

EFH-9.- HORMIGON EN MASA DE RESISTENCIA CARACTERISTICA HM-20

ISA-2.-CONDUCTO DE PVC RESISTENCIA 8kN UNION ANILLO CAUCHO ESTANCO

POZO DE REGISTRO -P

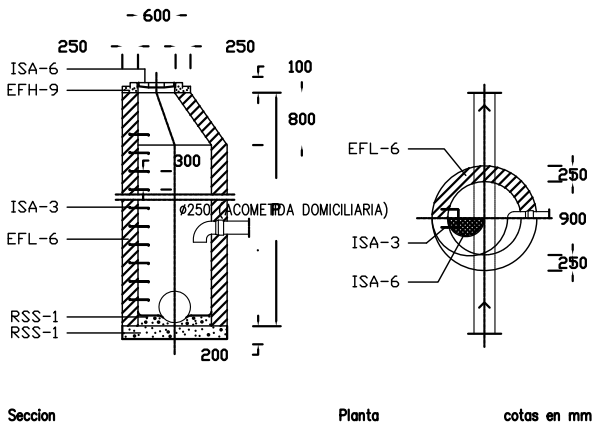

ISA-6.- TAPA CIRCULAR DE FUNDICION CLASE D400 DIAMETRO 62,5cm Y CERCO ENRASADOS CON EL PAVIMENTO

EFH-9.- ANILLO PREFABRICADO DE HORMIGON CERCO TAPA.

ISA-3.- PATES FIJADOS SOBRE HORMIGON, SEPARACION 30CM. SE COLOCARAN SEGUN INDICACIONES FABRICANTE ANILLOS HORMIGON

EFL-6.- ELEMENTOS PREFABRICADOS DE HORMIGON (ANILLOS-BASES-REDUCCIONES-BOCAS).

RSS-1.- SOLERA DE HORMIGON EN MASA HM-20

POZO DE RESALTO CIRCULAR

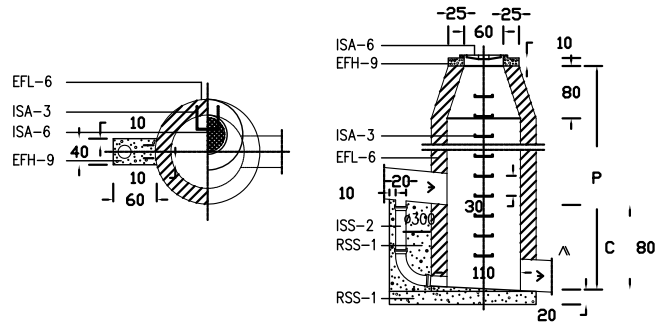

ISA-6.- TAPA CIRCULAR DE FUNDICION CLASE D400 DIAMETRO 62,5cm Y CERCO ENRASADOS CON EL PAVIMENTO

EFH-9.- ANILLO PREFABRICADO DE HORMIGON CERCO TAPA.

ISA-3.- PATES FIJADOS SOBRE HORMIGON, SEPARACION 30CM. SE COLOCARAN SEGUN INDICACIONES FABRICANTE ANILLOS HORMIGON

EFL-6.- ELEMENTOS PREFABRICADOS DE HORMIGON (ANILLOS-BASES-REDUCCIONES-BOCAS).

ISS-2.- TUBO DE PVC DE 300MM DE DIAMETRO

RSS-1.- SOLERA DE HORMIGON EN MASA HM-20

SUMIDERO

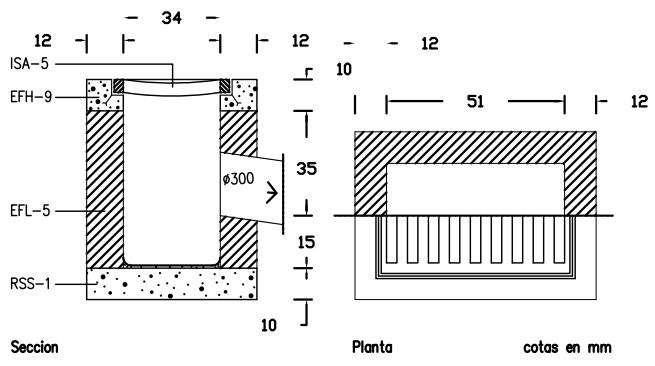

ISA-5.-REJILLA ENRASADA CON EL PAVIMENTO. CERCO FORMADO POR PERFILES L50.5mm PROVISTO DE PATILLA DE ANCLAJE EN CADA UNO DE LOS ANGULOS.

EFH-9.- ANILLO PREFABRICADO DE HORMIGON CERCO TAPA.

EFL-6.- ELEMENTOS PREFABRICADOS DE HORMIGON.

RSS-1.- SOLERA DE HORMIGON EN MASA HM-20

AYUNTAMIENTO DE
CABANILLAS DE LA SIERRA

TITULO PROYECTO:

PROYECTO DE SANEAMIENTO MARGEN DERECHO CARRETERA DE VALDEMANCO Y PONTEZUELA.

SITUACION:

CABANILLAS DE LA SIERRA (MADRID)

CODIGO: 14-04-00-00
FECHA: Abril 2014
REVISION: 01-01-00
ESCALA: orig A2 1:100

TITULO PLANO:

RED DE SANEAMIENTO.
DETALLES.

LA INGENIERA AUTORA :

Dª. PALOMA SÁNCHEZ BLASCO COL. Nº 10.623

LA EMPRESA CONSULTORA:

DAUGSON ingenieros
Téllez, 30 Posterior Local 19
28007 MADRID

PLANO Nº:
3.4
HOJA 1 DE 1